# 第39回千葉県スポーツ少年団軟式野球交流大会

2017/6/16

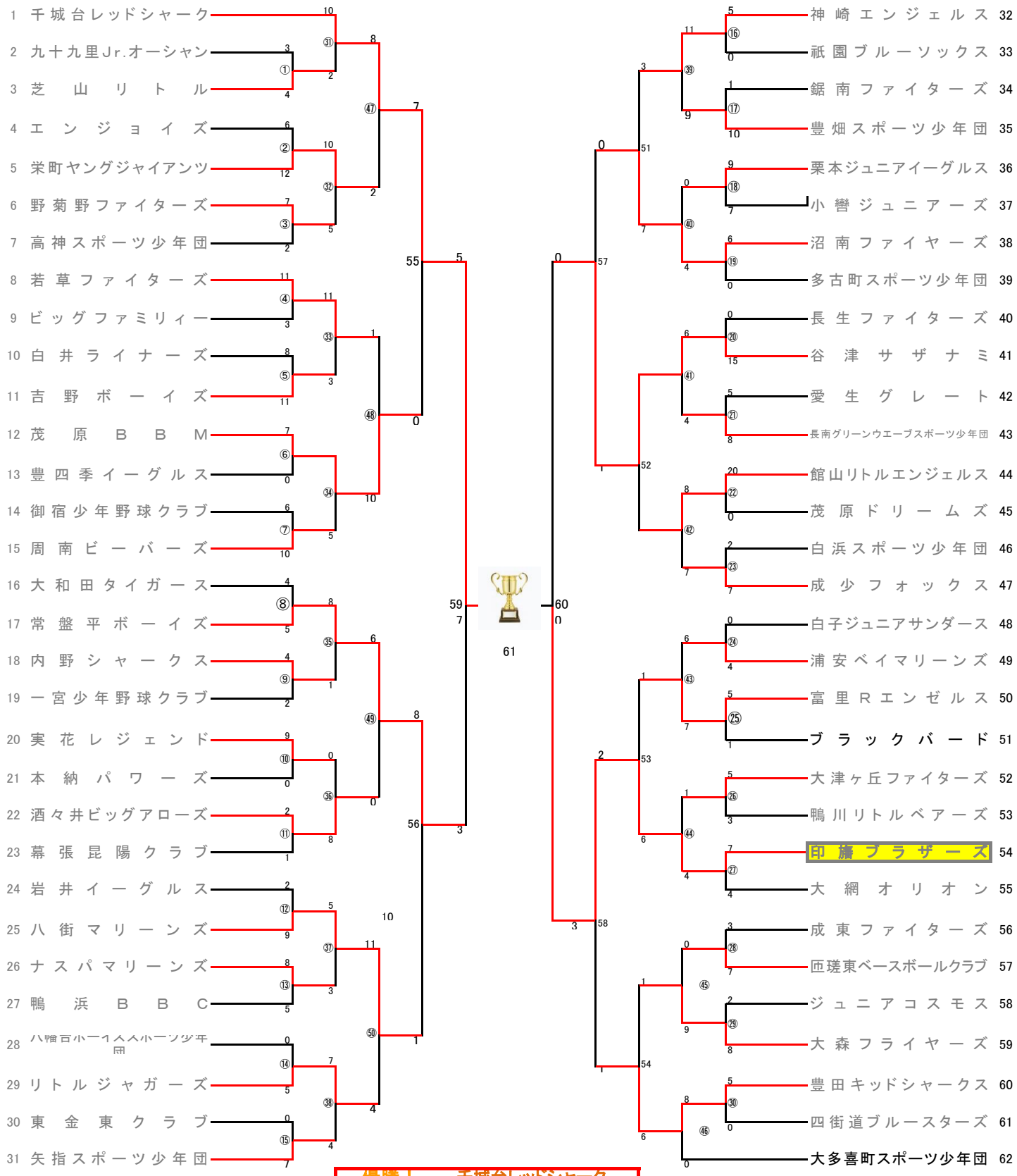


| | |
|---|---|
| 優勝！ | 千城台レッドシャーク |
| 準優勝 | 印旛ブラザーズ |
| 3位 | 常盤平ボーイズ |
| 3位 | 谷津サザナミ |

**印旛ブラザーズ**

試合日時・会場

| 記号 | 月日 | 時刻 | 会場 |
|---|---|---|---|
| 27 | 5月13日 | 15:00 | 茂原市営球場 |
| 44 | 5月14日 | 14:00 | 大多喜B＆G野球場 |
| 53 | 5月28日 | 11:00 | 長南町営野球場 |
| 58 | 6月4日 | 13:00 | 白子少年野球場 |
| 60 | 6月10日 | 10:00 | 白子少年野球場 |
| 61 | 6月10日 | 13:30 | 茂原市営球場 |