平成30年度印西市春季少年大会 組合せ表

【Aリーグ】

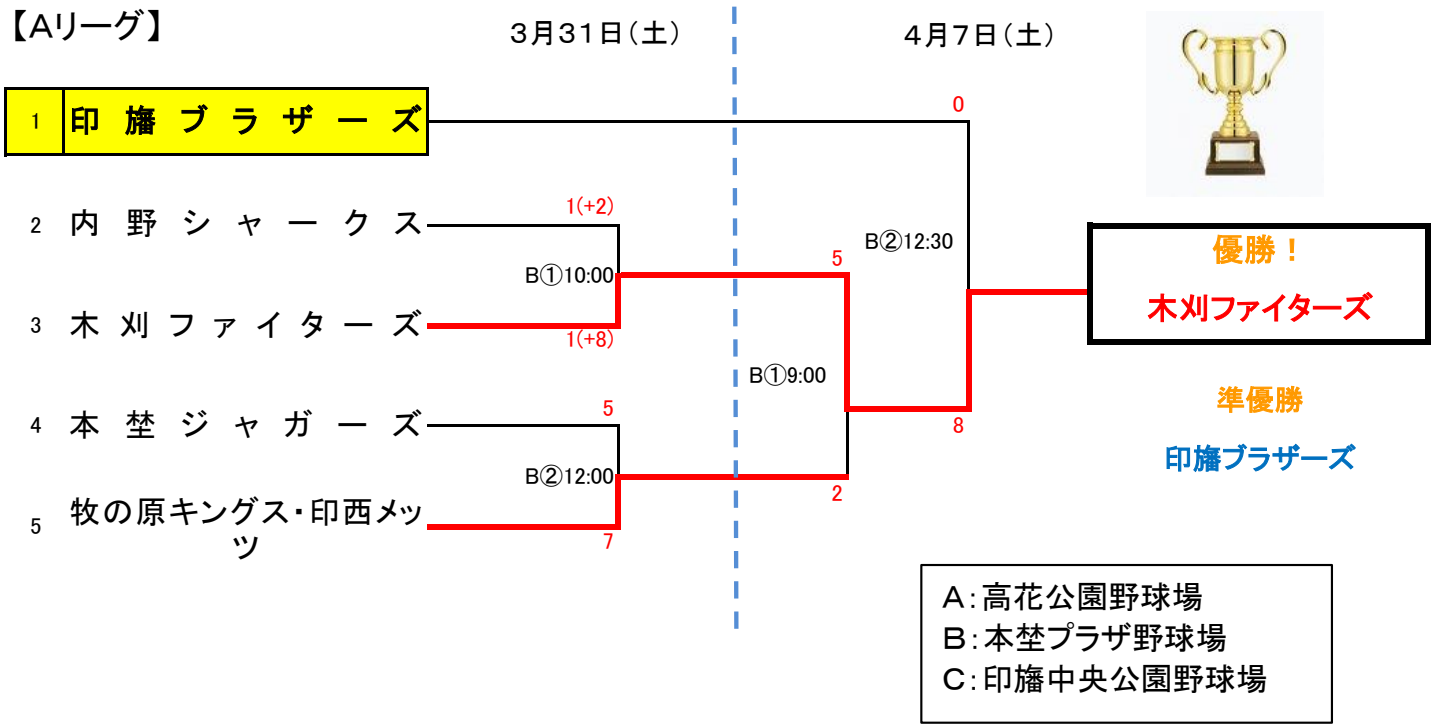

A：高花公園野球場
B：本埜プラザ野球場
C：印旛中央公園野球場

【Bリーグ】

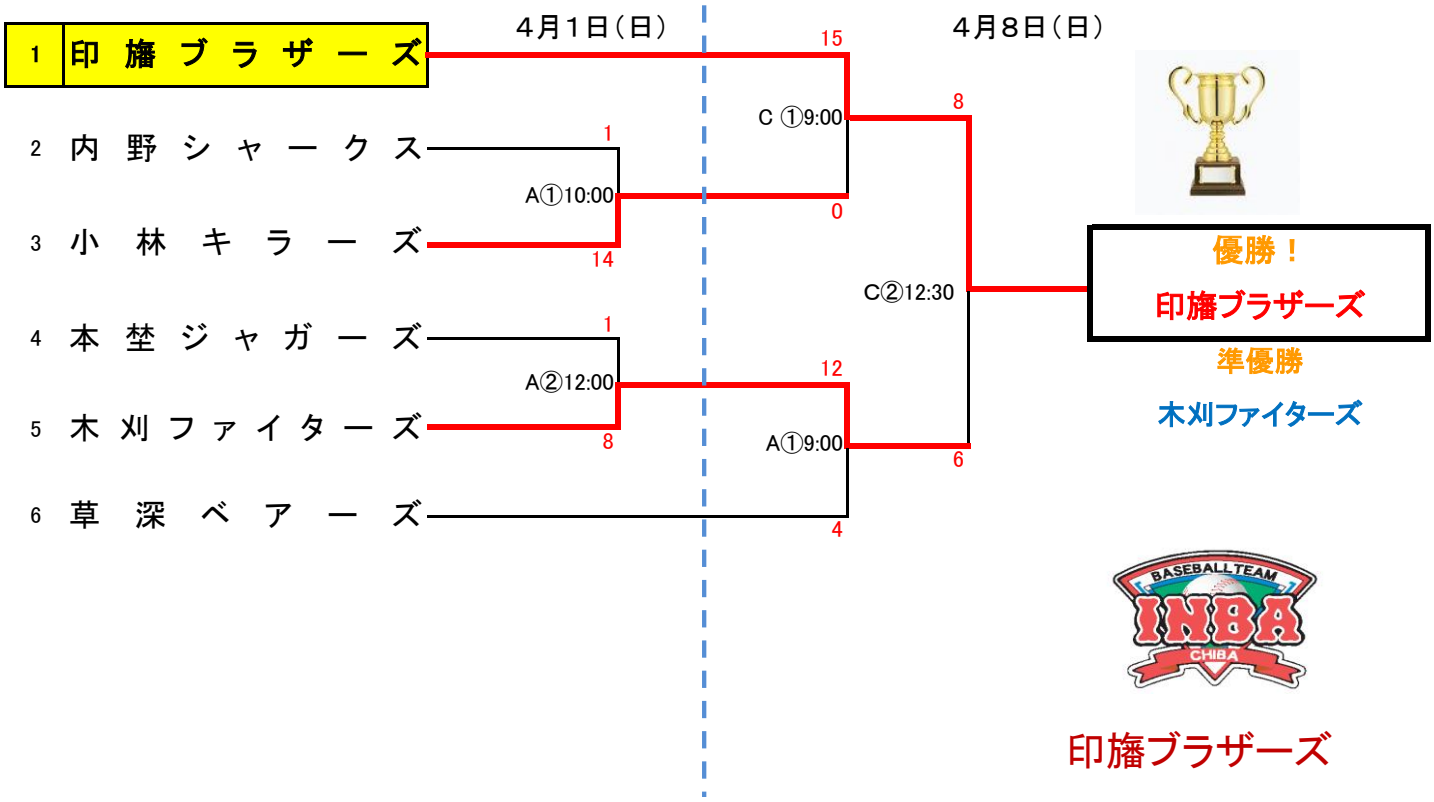

印旛ブラザーズ