第40回千葉県スポーツ少年団軟式野球交流大会
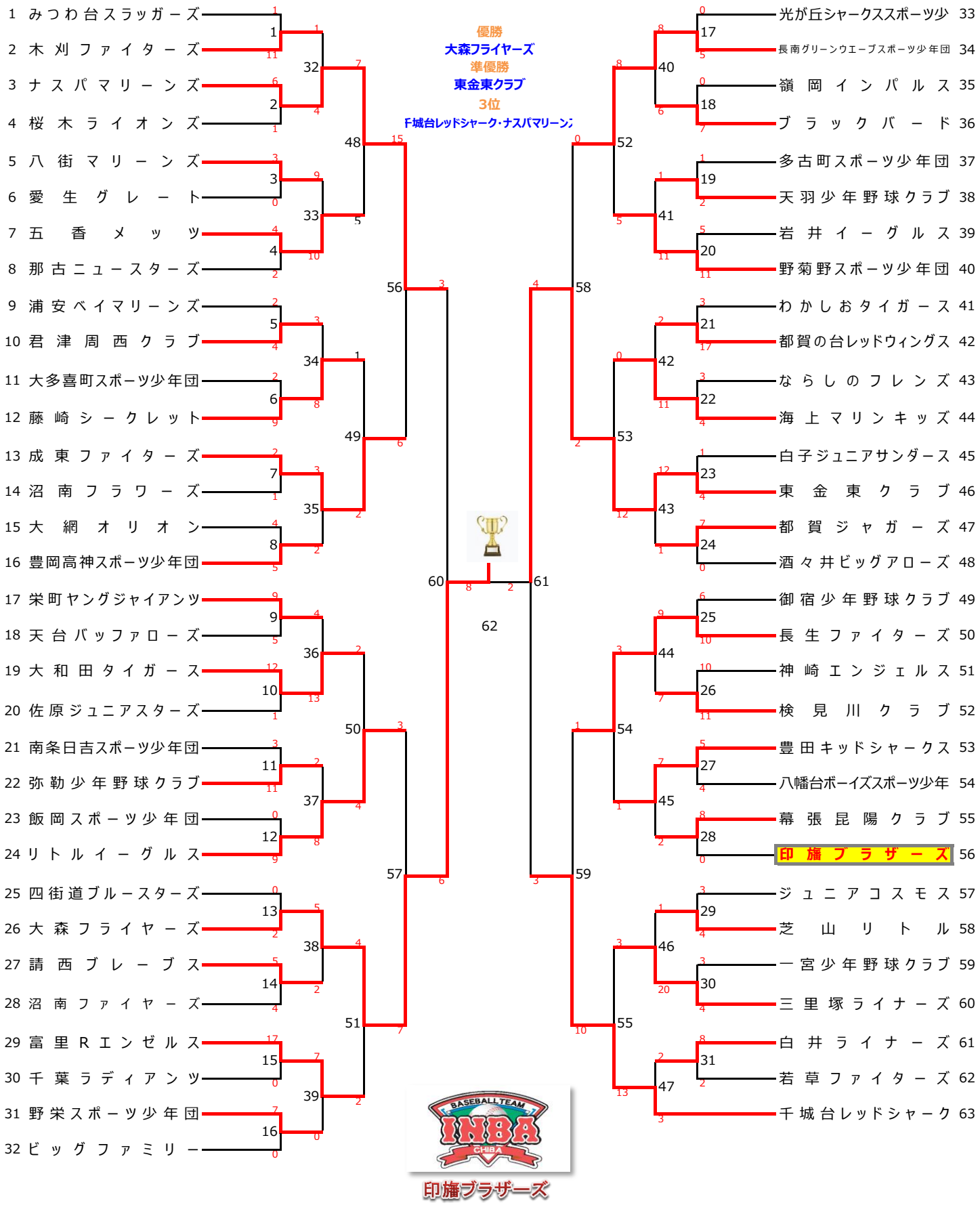
2018/6/11